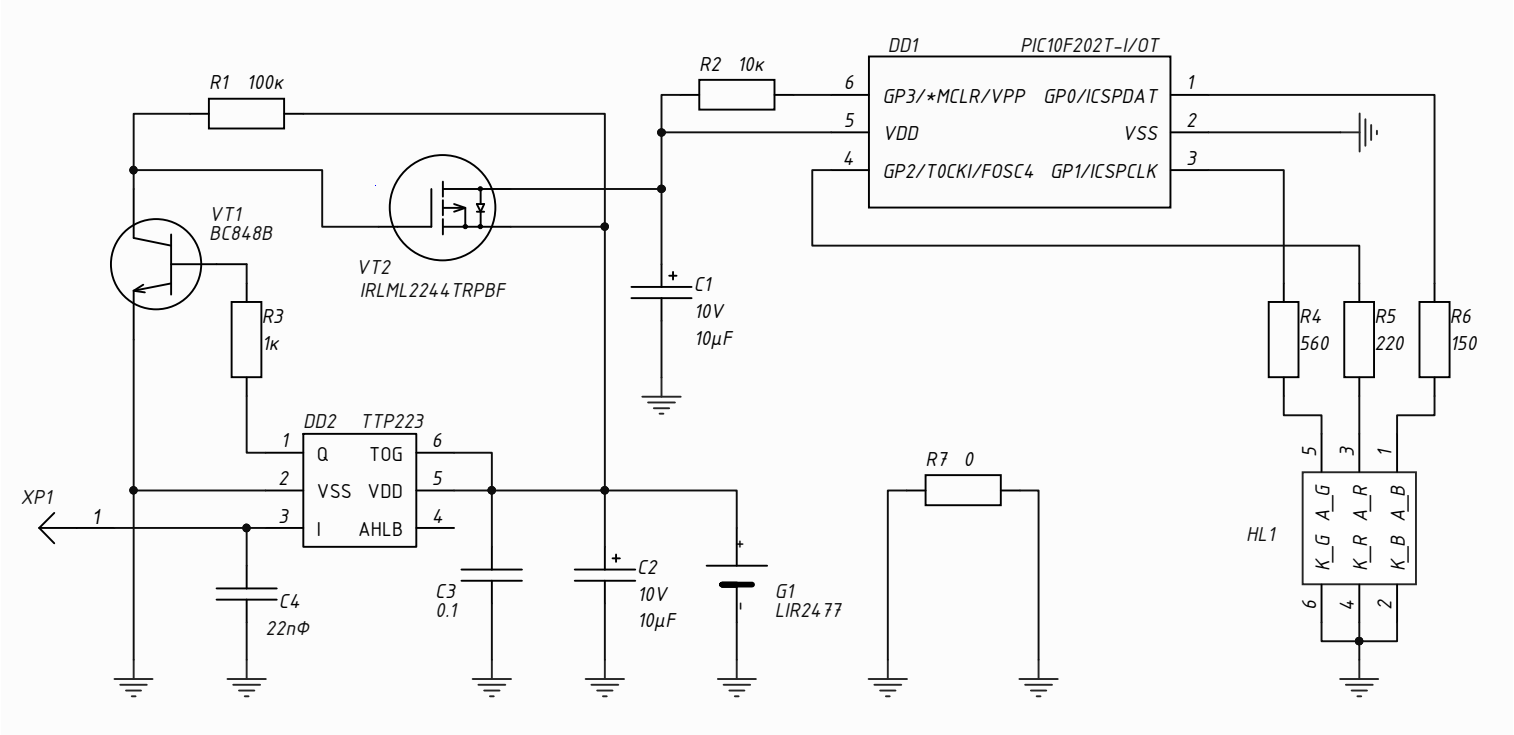
DD1
PIC10F202T-I/OT
GP3/*MCLR/VPP
GP0/ICSPDAT
VDD
VSS
GP2/T0CKI/FOSC4
GP1/ICSPCLK
R1 100к
R2 10к
VT1
BC848B
VT2
IRLML2244TRPBF
R3
1к
C1
10V
10µF
R4
560
R5
220
R6
150
DD2
TTP223
Q
TOG
VSS
VDD
I
AHLB
XP1
C4
22пФ
C3
0.1
C2
10V
10µF
G1
LIR2477
R7 0
HL1
K_G
A_G
K_R
A_R
K_B
A_B